Vue de face

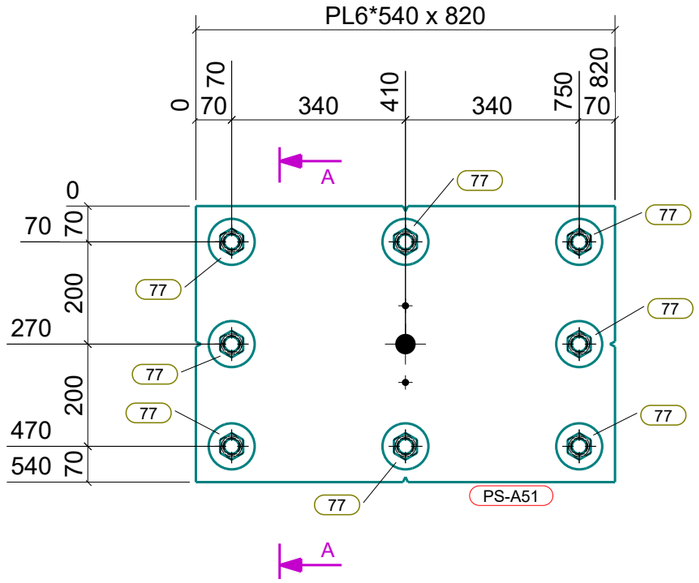

Vue de dessus

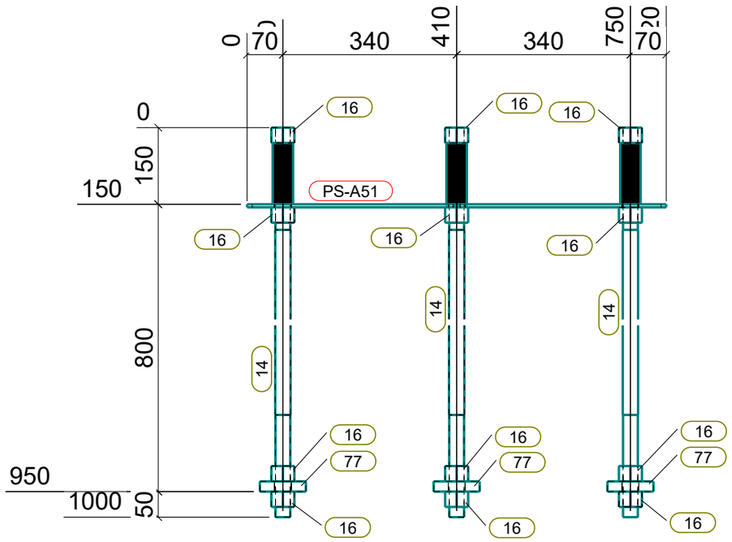

A - A

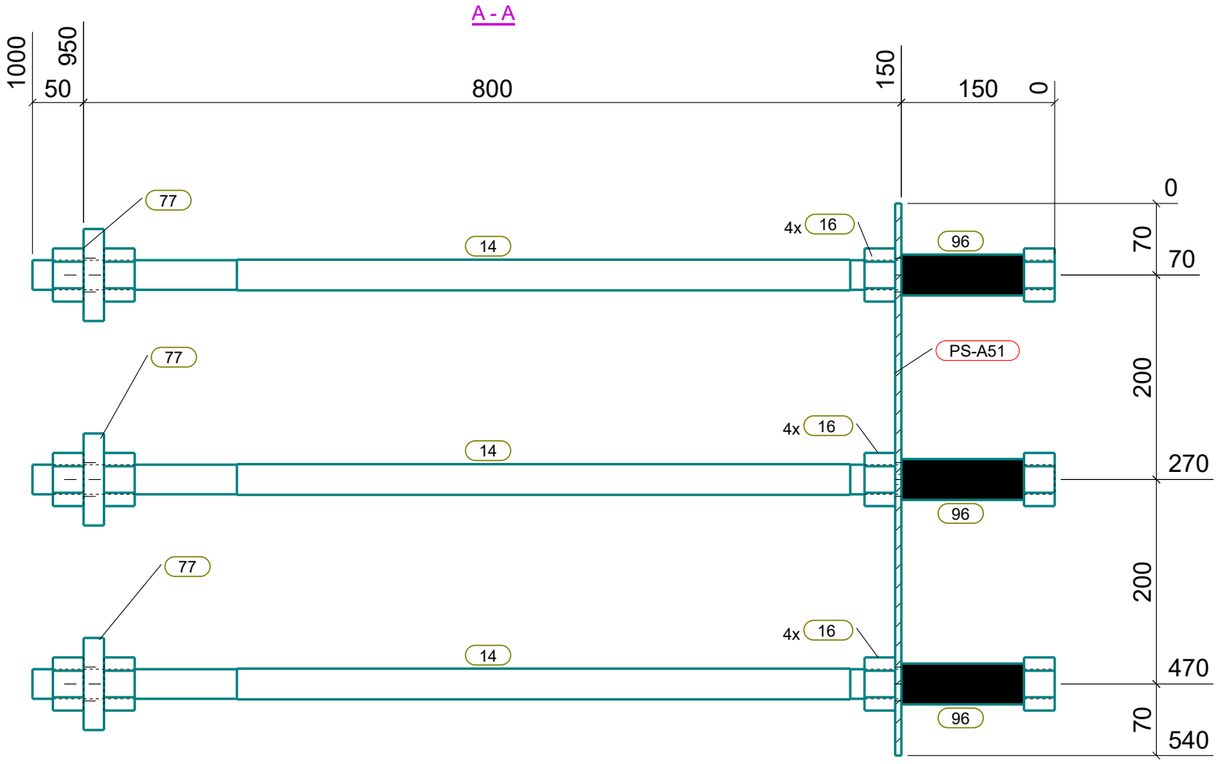

Nb	Marquage
1	

LISTE PAR ASSEMBLAGE Rep: PS-A51 PRESCELLEMENT Qté: 1 2.2 83.2

Repère	Profil	Qté	Matériau	Revêtement	Longueur	Peinture	Poids
PS-A51	PL6*540	1	S235JR	GALVA5	820	0.9	20.8
14	TF-M30	8	S275JR	GALVA5	1000	0.1	5.2
16	ECROU_M30	32	S235JR	GALVA5	30	0.0	0.4
77	PL20*90	8	S235JR	GALVA5	90	0.0	1.0
96	PVC-U/PN16	8	PVC-U	PVC-U/PN16	120	0.0	0.0

phase : Phase 1

CLASSE EXECUTION EN 1090-2

Nota: Soudure a= 0.7 x épaisseur la plus faible (sauf indication contraire)

N° Affaire:		Indice de révision:	F
Nom Affaire:	PRESCELLEMENT	Date de révision:	03.10.2025
CROQUIS D' ASSEMBLAGE		Date de création:	16.01.2025
		Dessinateur:	TMT

CONCEPT

CONTROLE FABRICATION

Pointé par : Dimensions

Soudé par : Soudures

Nbre de pièces VISA Marquage /Etiquette

/ PS-A51 Ind F

Tekla Structures